DELIMBE

Abbaye de Bonport - 27340 PONT DE L'ARCHE
✆ **02 35 23 27 62** - Fax 02 35 23 27 78

NOTICE DE MONTAGE ET D'UTILISATION

SEMOIR PETITES GRAINES SPECIAL DECHAUMEUR

Modèle 2

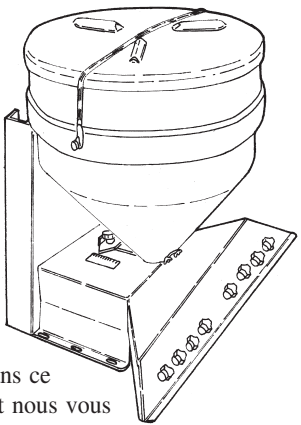

Nous vous remercions d'avoir choisi ce SEMOIR DELIMBE auquel nous avons accordé le souci constant de la qualité pour vous offrir un produit de tout premier ordre. Afin de tirer le meilleur profit de votre SEMOIR DELIMBE nous vous invitons à lire attentivement toutes les indications mentionnées dans cette notice.

Vous trouverez sur l'appareil et dans ce document différents symboles dont nous vous donnons l'explication ci-dessous.

ATTENTION : REDOUBLEZ DE VIGILANCE AUX INDICATIONS DONNEES POUR ASSURER VOTRE SECURITE

LIRE LA NOTICE D' UTILISATION

⚠ 1 - REGLE DE SECURITE

• Le distributeur DELIMBE est étudié pour être placé sur l'outil de déchaumage de façon à projeter les petites graines derrière les socs (ou les disques) et avant le rouleau.

• Dans un tel montage, l'utilisateur peut être amené parfois à devoir emjamber les rouleaux et monter sur les barres du déchaumeur, ce qui l'expose à un risque de chute de hauteur par glissade. Lors du montage, l'installateur doit veiller à prévoir un moyen d'accès à la trémie conformément au point 1.6.2 de l'annexe 1 de l'article R 233.-84 du Code du travail (voir libellé annexe B).

• Si les petites graines sont traitées chimiquement, portez une protection respiratoire lors du remplissage de la trémie et de l'utilisation de l'appareil.

• Avant toute intervention débranchez l'appareil.

• Maintenez à distance (au moins 6 m) toute personne durant le travail.

• Bien qu'il soit protégé, n'approchez pas du disque en rotation

2 - MONTAGE

2.1 SUR L'OUTIL DE TRAVAIL DU SOL

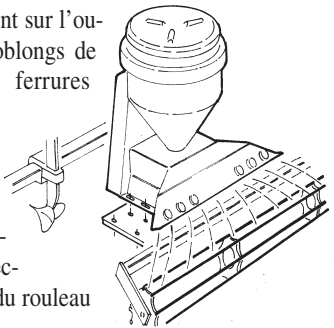

Si le semoir ne se monte pas directement sur l'outil de travail du sol, par les 6 trous oblongs de fixation prévus, prévoyez des ferrures adaptées.
Placez-le sur le chassis du déchaumeur. L'apparei doit être placé à 1,10 m du sol au travail (hauteur prise aux boulons de fixation), ce qui donne environ 1,20 m posé sur du béton. Les projections doivent se faire avant le passage du rouleau ou dans les barres de celui-ci.
Fixez le semoir avec des vis M10 et des écrous frein.
Assurez-vous que l'appareil soit de niveau par rapport au châssis de l'outil de travail du sol.

Lors du montage, l'installateur doit veiller à prévoir un moyen d'accès à la trémie. Celui-ci peut être une passerelle fixée sur le bâti. Celle-ci doit être accessible par un escalier dont les marches antidérapantes auront une profondeur comprise entre 28 et 35 cm. La hauteur maximale de la première marche doit se situer entre 500 et 550 mm par rapport au sol (référence de la norme EN 153).
La plate-forme horizontale supérieure doit être munie d'un garde-corps sur le pourtour avec une lisse de 1000 mm et une sous-lisse de 500 mm de hauteur.

Des fixations spécialement adaptées à chaque modèle de déchaumeur doivent être confectionnées afin de permettre l'installation de la passerelle avec escalier et garde-corps sur le déchaumeur.

3 - BRANCHEMENT

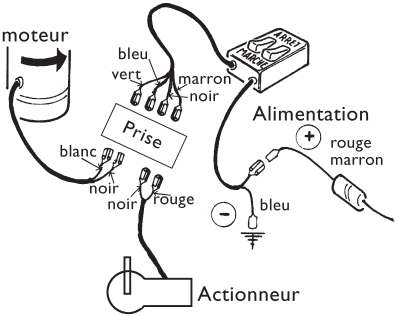

Conditions de raccordement électrique :

- Un faisceau électrique et un boîtier de commande sont fournis avec le distributeur.
- L'interrupteur n° 1 sert à la mise en route et à l'arrêt du moteur qui actionne le disque turbine..
- L'interrupteur n° 2 sert à actionner la trappe d'ouverture/fermeture du débit. (n° 3093)
- Prévoir une alimentation de 250 Watts, consommation maximale du distributeur à la mise en route. (150 Watts à l'utilisation)
- Brancher le fil d'arrivée faisceau sur la batterie du tracteur ou sur une prise auxiliaire. Attention : Brancher la cosse rouge à la borne positive de la batterie (fil marron) et le fil bleu à la borne négative de la batterie.
- Vérifier que le disque tourne dans le bon sens. (sens inverse des aiguilles d'une montre). Une étiquette avec une flèche sur le distributeur indique le sens de rotation.

- Le boîtier de commande de mise en marche et d'arrêt doit être installé au poste de conduite du tracteur.
- Protection contre les court-circuits à respecter : Brancher sur un fusible de 25 Ampères.

UTILISATION - REGLAGE

- Le distributeur DELIMBE SEMOIR PETITES GRAINES est conçu pour être utilisé à l'arrière d'un tracteur. Pour les cas d'installation s'écartant des conditions prévues, consulter le constructeur.

4 - REGLAGE

4.1 DEBIT

Agissez sur la trappe de débit 2.06 en fonction de l'étalonnage (de 0 à 35) de la règle graduée 2.07. Après le choix verrouillez le bouton

moleté 2.08.
Serrez bien à cause des vibrations du déchaumeur
Réglez la largeur de travail en orientant les déflecteurs de volets, la hauteur de volet règle la distance arrière de projection.

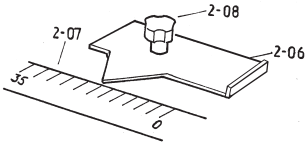

Une manette sur le côté sert à optimiser la quantité de projection (changement de point de chute sur le plateau distributeur : projection plus à droite ou plus à gauche.

4.2 CALCUL DES DEBITS

Le tableau de réglage est donnée en débit/heure.
Largeur de travail choisie X Vitesse X Dose/ha

EXEMPLE :
4 mètres de largeur X 6 km/h = 2 ha 40/heure X 5 kg/ha = 12 kg/heure
Prendre 12 kg sur le tableau de réglage, ce qui donne entre n° 5 et 6.

4.3 TABLEAU DES DOSES/HEURE

Petites graines

N° 1	0,5 kg/h	N°11	44,4 kg/h	N°21	207 kg/h
N° 2	1,5 kg/h	N°12	52,8 kg/h	N°22	217 kg/h
N° 3	2,5 kg/h	N°13	61,2 kg/h	N°23	227 kg/h
N° 4	5 kg/h	N°14	78 kg/h	N°24	237 kg/h
N° 5	9,6 kg/h	N°15	99 kg/h	N°25	249 kg/h
N° 6	13,2 kg/h	N°16	120 kg/h	N°26	258 kg/h
N° 7	17,4 kg/h	N°17	141 kg/h	N°27	267 kg/h
N° 8	22,8 kg/h	N°18	162 kg/h	N°28	276 kg/h
N° 9	29,4 kg/h	N°19	180 kg/h	N°29	285 kg/h
N°10	37,2 kg/h	N°20	195 kg/h	N°30	309 kg/h

Ray-grass

N° 1	0,7 kg/h	N°11	5,2 kg/h	N°21	29 kg/h
N° 2	0,9 kg/h	N°12	6,3 kg/h	N°22	33,5 kg/h
N° 3	1,2 kg/h	N°13	7,5 kg/h	N°23	38 kg/h
N° 4	1,4 kg/h	N°14	8,2 kg/h	N°24	42 kg/h
N° 5	1,6 kg/h	N°15	9 kg/h	N°25	46 kg/h
N° 6	1,9 kg/h	N°16	11,5 kg/h	N°26	49 kg/h
N° 7	2,3 kg/h	N°17	15 kg/h	N°27	52 kg/h
N° 8	2,9 kg/h	N°18	17,5 kg/h	N°28	55 kg/h
N° 9	3,5 kg/h	N°19	21 kg/h	N°29	58 kg/h
N°10	4,2 kg/h	N°20	25 kg/h	N°30	61 kg/h

Pour le ray-grass largeur de travail maxi : 3 mètres. Avant tout semis, en raison de la variété des calibrages de graines, procédez à un étalonnage à la minute. Après avoir calculé le débit/heure, divisez-le par 60 minutes et vérifiez ainsi le débit/minute avant de commencer l'épandage (si l'on prend l'exemple : 12 kg/heure, divisez par 60 mn = 200 grammes/mn.). L'essai peut être effectué en poste fixe avec un sac autour de la turbine pour récupérer la graine.

4.4 LARGEUR DE TRAVAIL

Elle peut varier de 2,5 m à 5 m selon l'orientation des déflecteurs.

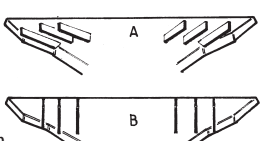

Figure A : orientation pour largeur 5 m
Figure B : orientation pour largeur 2,5 m

Réglez la largeur de travail en fonction du calibrage des graines.
Avant d'entrer dans le champ il est nécessaire d'effectuer un réglage préalable en orientant les déflecteurs 29 de façon identique du côté droit et gauche. On peut atteindre 6 mètres avec des graines lourdes, genre moutarde, mais seulement 3 mètres en ray-grass.

5 - PIECES DE RECHANGE

Réf.	Désignation	Nb
2.01	Châssis métallique	1
2.02	Trémie polyéthylène (vert)	1
2.03	Couvercle (vert)	1
2.04	Actionneur	1
2.05	Oreille	1
2.06	Tirette de débit	1
2.07	Règle graduée	1
2.08	Bouton de trappe de débit	1
2.09	Trappe de vidange	1
2.10	Ecrou à ailettes	3
2.11	Pointe de réglage	1
2.12	Disque d'épandage	1
2.13	Agitateur	1
2.15	Moteur avec cale	1
2.17	Déflecteur	8
2.18	Bouton de déflecteur	6
2.19	Boîtier de commande	1
2.20	Interrupteur ouverture de trappe	1
2.21	Interrupteur marche/arrêt	1
2.22	Biellette d'actionneur	1

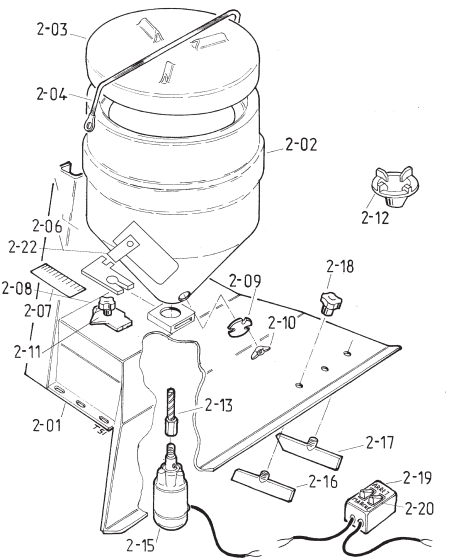

6 - ENTRETIEN

Après le travail, videz complètement la trémie : une trappe de vidange est prévue à la partie inférieure. Nettoyez la trémie et le disque.

NE PAS UTILISER DE NETTOYEUR HAUTE PRESSION A PROXIMITE DU MOTEUR

Remisez le distributeur dans un local propre et sec s'il ne doit pas être utilisé durant une longue période.

7 - CARACTERISTIQUES TECHNIQUES

Capacité de cuve	120 litres
Largeur de travail	de 2,5 à 5 m
Débit réglable	de 0,5 à 309 kg/h
Tension d'alimentation	12 V
Puissance	150 W

Dimensions

Profondeur	0,70 m
Largeur	sans déflecteur : 0,70 m
	du déflecteur : 1 m
Hauteur	0,95 m
Masse	34 kg

Dans un souci de constante évolution de la qualité de ses produits, le Constructeur se réserve le droit de modifier sans préavis les caractéristiques mentionnées.

DECLARATION CE DE CONFORMITE

Le Constructeur : DELIMBEUF F-27340 PONT DE L'ARCHE

Déclare que le matériel neuf : SEMOIR PETITES GRAINES Modèle 2 SPECIAL DECHAUMEUR

Est conforme aux exigences essentielles de sécurité mentionnées dans la Directive européenne 89/392 CE par application des normes harmonisées

Fait à PONT DE L'ARCHE le :