DELIMBE
Abbaye de Bonport - 27340 PONT DE L'ARCHE
✆ **02 35 23 27 62** - Fax 02 35 23 27 78
contact@delimbe.com

INSTRUCTIONS POUR LE MONTAGE DU DISTRIBUTEUR ANTI-LIMACES PETITES GRAINES DELIMBE Type 4 Type 5

- Sortir le moteur turbine qui se trouve à l'intérieur du réservoir.
- Fixer le moteur turbine sur le tube en bas du réservoir.
- Mettre le repaire jaune en face entre les deux flèches.
- Serrer la vis de blocage n° 13 sur le plan.
- Fixer le distributeur sur l'outil de travail-support (semoir, cover-crop, canadien, quad, tracteur etc...) en confectionnant un chassis. (position du disque : de 0,70 mètre à 1,20 mètre du sol).
- La cuve étant auto porteuse il est possible de percer 4 trous dans la cuve plastique pour la tenir.
- Le distributeur peut être placé soit au milieu, soit sur le côté du semoir à grains, tout en maintenant une projection derrière le semoir. (Diriger la projection d'anti-limaces en tournant l'ensemble du moteur turbine).
- Brancher le distributeur soit directement sur la batterie avec un interrupteur, soit sur la prise 3 plots du tracteur ou sur l'allume cigare.

ATTENTION : FAIRE TOURNER LE MOTEUR DANS LE SENS DE LA FLECHE,
SENS INVERSE DES AIGUILLES D'UNE MONTRE
FIL ROUGE AU PLUS, FIL NOIR A LA MASSE.

- Maintenant que le moteur tourne, procédons au réglage.
- Ouvrir le volet vis papillon pour régler la largeur de travail.
- Exemple : pour un produit de densité 0,70 et pour une largeur de travail de 4 mètres, le volet doit être ouvert de 6 cm.
- Faire un essai pour vérification, corriger s'il y a lieu.
- Si la projection se fait plus d'un côté que de l'autre, tourner l'ensemble moteur turbine, le point jaune peut varier d'une flèche à l'autre, suivant les produits.
- Si le distributeur est placé sur le côté du semoir à grains, faire pivoter le moteur turbine de façon à projeter l'anti-limaces sur la surface désirée.

- REGLAGE DEBIT :
- Le réglage se fait à l'aide du curseur se déplaçant sur la réglette graduée. Se référer au tableau de réglage ci-dessous.

- POUR UTILISER LE DELIMBE EN GRANDE LARGEUR :
- Il peut être utilisé sur n'importe quel véhicule : moto, voiture, tracteur, etc...
- Il est utilisé soit avec le disque d'équipement, déflecteur ouvert en grand, la largeur d'épandage est alors de 12 mètres, soit on change le disque et on utilise le disque turbine grande largeur (de 12 à 24 mètres). (position du disque : 1,20 mètre du sol).
- Afin d'éviter toute fuite sur la route, mettre la manette de la turbine grande largeur en position basse. Ne pas oublier de la remettre en position haute dans les champs au travail.

- POUR CHANGER LE DISQUE
- Démonter les trois vis qui tiennent le moteur, n° 15 sur le plan.
- Dévisser l'écrou central qui tient le disque, n° 24 sur le plan.
- Remonter le moteur sur l'autre disque turbine et faire la manoeuvre inverse.

- CALCUL DU DEBIT :

- Le tableau de réglage est donné en débit/heure.

Largeur de travail choisie x Vitesse x Dose/ha

Exemple : 4 mètres de largeur x 6000 mètres/heures = 24000 mètres carrés = 2 ha 40 x 5 kg = 12 Kg/heure

- REGLAGE :

- N° sur la réglette en débit/heure :

Petites graines et anti-limaces

N° 1	0,5 Kg/heure	N°16	120 Kg/heure
N° 2	1,5 kg/heure	N°17	141 Kg/heure
N° 3	2,5 Kg/heure	N°18	162 Kg/heure
N° 4	5 Kg/heure	N°19	180 Kg/heure
N° 5	9,6 Kg/heure	N°20	195 Kg/heure
N° 6	13,2 Kg/heure	N°21	207 Kg/heure
N° 7	17,4 Kg/heure	N°22	217 Kg/heure
N° 8	22,8 Kg/heure	N°23	228 Kg/heure
N° 9	29,4 Kg/heure	N°24	237 Kg/heure
N°10	37,2 Kg/heure	N°25	249 Kg/heure
N°11	44,4 Kg/heure	N°26	258 Kg/heure
N°12	52,8 Kg/heure	N°27	267 Kg/heure
N°13	61,2 Kg/heure	N°28	276 Kg/heure
N°14	78 Kg/heure	N°29	285 Kg/heure
N°15	99 Kg/heure	N°30	309 Kg/heure

Ray-grass

N°1	0,7 Kg/heure	N°16	11,5 Kg/heure
N°2	0,9 Kg/heure	N°17	15 Kg/heure
N°3	1,2 Kg/heure	N°18	17,5 Kg/heure
N°4	1,4 Kg/heure	N°19	21 Kg/heure
N°5	1,6 Kg/heure	N°20	25 Kg/heure
N°6	1,9 Kg/heure	N°21	29 Kg/heure
N°7	2,3 Kg/heure	N°22	33,5 Kg/heure
N°8	2,9 Kg/heure	N°23	38 Kg/heure
N°9	3,5 Kg/heure	N°24	42 Kg/heure
N°10	4,2 Kg/heure	N°25	46 Kg/heure
N°11	5,2Kg/heure	N°26	49 Kg/heure
N°12	6,3 Kg/heure	N°27	52 Kg/heure
N°13	7,5 Kg/heure	N°28	55 Kg/heure
N°14	8,2 Kg/heure	N°29	58 Kg/heure
N°15	9 Kg/heure	N°30	61 Kg/heure

Avant tout semis, en raison de la variété des calibrages de produits et de graines, procéder à un étalonnage à la minute. Après avoir calculé le débit/heure, le diviser par 60 minutes et vérifier ainsi le débit/minute avant le départ.

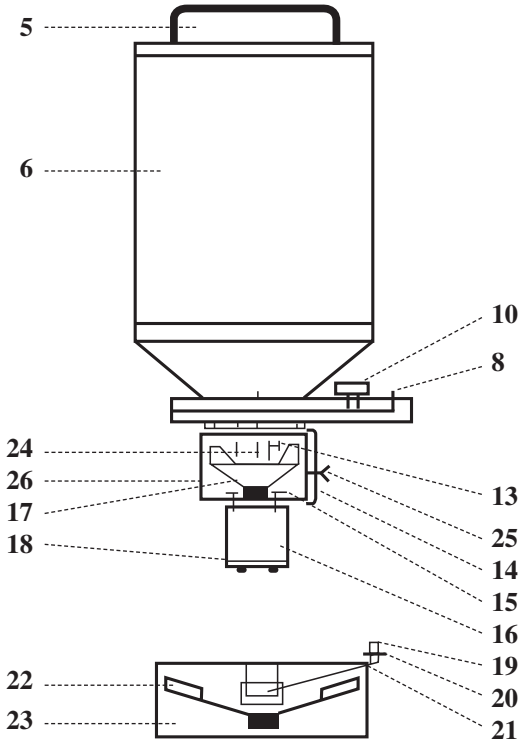

5 - Couvercle
6 - Réservoir
8 - Tirette de réglage
13 - Vis blocage carter
14 - Coulisse carter
15 - Vis moteur
16 - Moteur
17 - Plateau polipro
18 - Plaquette charbons
19 - Bouton moleté
20 - Rondelle plate
21 - Fermeture manuelle
22 - Plateau GL
23 - Carter GL
24 - Vis alimentation
25 - Vis papillon
26 - Petit carter